EJOT®

Applikationer | Produkter | Special

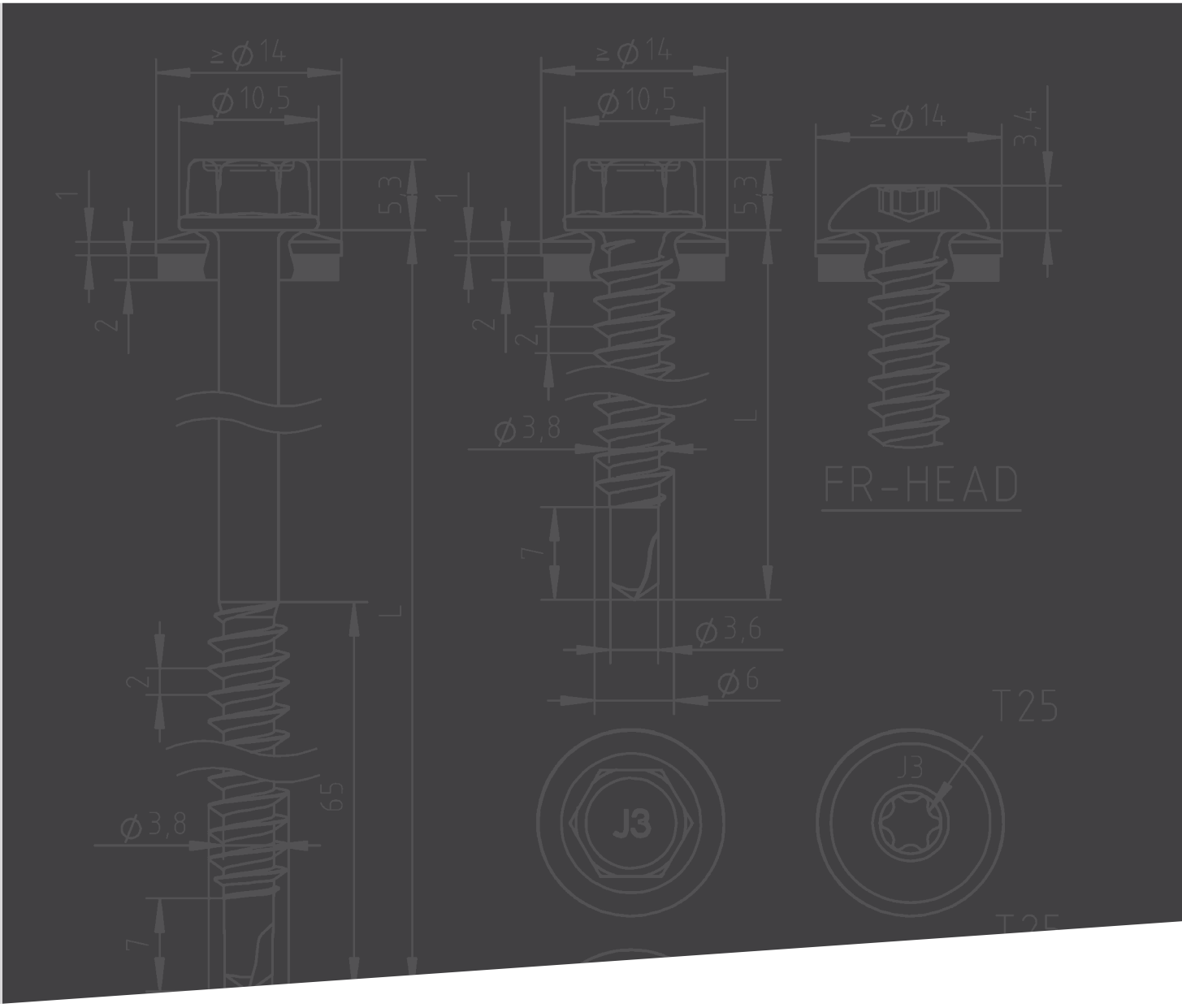

Expander

Tekniska specifikationer

Bringing it together.

Produktöversikt expander

	BA-V Plus	BA-F Plus	BA-E Plus
Expander			
Material	Stål Blankförzinkad	Stål Varmförzinkad	Rostfritt stål A4
Applikationer	Torra inomhusförhållanden, inomhus med tillfällig kondens	Fuktig inomhusbruk, utomhus i ej kustnära landsbygdsområden endast i applikationer som inte är säkerhetsklassade	För inomhus, utomhus, industriellt bruk och kustklimat.
Grundmaterial	Sprucken betong Osprucken betong	Sprucken betong Osprucken betong	Sprucken betong Osprucken betong
Gängstorlek*	M8, M10, M12, M16	M8, M10, M12, M16	M8, M10, M12, M16
Verktyg	Monteringsverktyg BA	Monteringsverktyg BA	Monteringsverktyg BA
Teknisk info	F120, C1/C2	F120	F120, C1/C2, Rost frei
Godkännanden	CE ETA-16/0934, CE ETA-18/0219	CE ETA-16/0934, CE ETA-18/0219	CE ETA-16/0934, CE ETA-18/0219

Notera: Diameter M6 för flerfaldig användning för icke-strukturella applikationer i betong tillgänglig på begäran. BA-E Plus HCR tillgänglig på begäran.

BA-E Plus HCR	BA-C NC
Rostfritt stål HCR 1.4529 / 1.4565	Stål Blankförzinkad
HCR för extremt korrosiva förhållanden. Havsmiljöer med hög salthalt eller industriområden med extremt hög luftfuktighet såsom oljeriggar och simhallar.	Torra inomhusföshållanden
Sprucken betong Osprucken betong	Osprucken betong ≥ C20/25 "Option 7"
M8, M10, M12, M16	M8, M10, M12, M16
Monteringsverktyg BA	Monteringsverktyg BA
F120 C1/C2 Rost frei	
ETA-16/0934 ETA-18/0219	ETA-20/0286

Bedömningar / Certifieringar / Applikationer

Beskrivning av dokument		Myndighet/Utfärdare	ID	Ytterligare info
Europeisk teknisk bedömning		ZAG -National Building och Civil Engineering Institute, Slovenien ETA Danmark A/S	BA Plus: ETA-16/0934 ETA-18/0219 BA-C-NC: ETA-20/0286	EAD 330232-01-0601
Brandklassad		ZAG -National Building och Civil Engineering Institute, Slovenien	ETA-16/0934 ETA-18/0219	EOTA TR 020 / EN 1992-4
Seismiskt motstånd		ZAG -National Building och Civil Engineering Institute, Slovenia	ETA-16/0934 ETA-18/0219	EOTA TR 045 BA-V Plus / BA-E Plus expander storlek M8 – M16: C2
EJOT Anchor Fix beräkningsprogram		EJOT programvara		Gratis nedladdning: https://www.ejot.com/software-anchorfix

Ytterligare information om given data i produktdatabladet

> Belastningssiffror inkluderar de partiella säkerhetsfaktorerna enligt godkännanden och en partiell säkerhetsfaktor på verkan av γ_F= 1,4. Belastningstal gäller för armeringsavstånd s ≥ 15 cm eller alternativt armeringsavstånd s ≥ 10 cm i kombination med armeringsjärnsdiameter d_s ≤ 10 mm.

> Om avstånd eller kantavstånd blir mindre än de karakteristiska siffrorna ($s_{cr,N}$ / $c_{cr,N}$) måste en beräkning enligt EOTA TR 055 utföras. För mer information, se ETA.

> Betong anses vara icke-sprucken när spänningsvärdet i betongen är $\sigma_L + \sigma_R \leq 0$. I avsaknad av detaljerad verifiering σ_R = 3 N/mm² kan antas (σ_L motsvarar spänningen i betongen som ett resultat av yttre belastningar, inklusive krafter på ankare; σ_R är lika med spänningen som kommer från krympning eller krypning av betongen, såväl som förskjutningar av stöd eller temperaturvariationer).

> Skjuvlasttal gäller för ett ankare utan inverkan av en betongkant. För skjuvbelastningar nära en kant (c ≤ 10 xh_{ef}) måste betongkantbrott kontrolleras enligt EOTA TR 055.

Statisk och icke statisk last

Karakteristiska motstånd

Expanderstorlek			M8 x 50[1]	M8 [Opt. 7]	M8		M10		M10 [Opt. 7]	M12		M16
Effektivt monteringsdjup h_{ef}		[mm]	23	43	35	48	40	60	50	50	70	85
Osprucken betong												
Dragkraft N_{Rk}	BA-V Plus / BA-F Plus	[kN]	-	-	8.0	11.0	12.0	19.0	-	17.4	25.0	36.0
	BA-E Plus / BA-E Plus HCR	[kN]	-	-	8.0	11.0	12.0	19.0	-	17.4	25.0	36.0
	BA-C NC	[kN]	4.3	11.0	-	-	-	-	13.0	-	17.0	22.0
Tvärkraft V_{Rk}	BA-V Plus / BA-F Plus	[kN]	-	-	12.6*	12.6*	20.4*	20.4*	-	30.0*	30.0*	54.1*
	BA-E Plus / BA-E Plus HCR	[kN]	-	-	15.8*	15.8*	20.4*	20.4*	-	34.4*	34.4*	68.6*
	BA-C NC	[kN]	5.4	7.0*	-	-	-	-	13.0	-	20.0	34.0
Sprucken betong												
Dragkraft N_{Rk}	BA-V Plus / BA-F Plus	[kN]	-	-	5.0	8.5	8.7	12.0	-	12.2	16.0	24.0
	BA-E Plus / BA-E Plus HCR	[kN]	-	-	5.0	8.5	8.7	12.0	-	12.2	16.0	24.0
Tvärkraft V_{Rk}	BA-V Plus / BA-F Plus	[kN]	-	-	12.6*	12.6*	20.4*	20.4*	-	34.6	30.0*	54.1*
	BA-E Plus / BA-E Plus HCR	[kN]	-	-	15.8*	15.8*	20.4*	20.4*	-	34.6	34.4*	73.1

*Brottorsak = Stålbrott; [1]Omfattas ej av ETA

Deformeringsmotstånd

Expander-storlek			M8 x 50[1]	M8 [Opt. 7]	M8		M10		M10 [Opt. 7]	M12		M16
Effektivt monteringsdjup h_{ef}		[mm]	23	43	35	48	40	60	50	50	70	85
Osprucken betong												
Dragkraft N_{Rk}	BA-V Plus / BA-F Plus	[kN]	-	-	5.3	7.3	8.0	12.7	-	11.6	16.7	24.0
	BA-E Plus / BA-E Plus HCR	[kN]	-	-	5.3	7.3	8.0	12.7	-	11.6	16.7	24.0
	BA-C NC	[kN]	2.4	6.1	-	-	-	-	8.7	-	9.4	14.7
Tvärkraft V_{Rk}	BA-V Plus / BA-F Plus	[kN]	-	-	10.1*	10.1*	16.3*	16.3*	-	24.0*	24.0*	43.3*
	BA-E Plus / BA-E Plus HCR	[kN]	-	-	12.6*	12.6*	16.3*	16.3*	-	27.5*	27.5*	54.9*
	BA-C NC	[kN]	3.6	5.18*	-	-	-	-	8.68	-	15.82	22.68
Sprucken betong												
Dragkraft N_{Rk}	BA-V Plus / BA-F Plus	[kN]	-	-	3.3	5.7	5.8	8.0	-	8.1	10.7	16.0
	BA-E Plus / BA-E Plus HCR	[kN]	-	-	3.3	5.7	5.8	8.0	-	8.1	10.7	16.0
Tvärkraft V_{Rk}	BA-V Plus / BA-F Plus	[kN]	-	-	10.1*	10.1*	16.3*	16.3*	-	23.1	24.0*	43.3*
	BA-E Plus / BA-E Plus HCR	[kN]	-	-	10.5	12.6*	16.3*	16.3*	-	23.1	27.5*	48,7

*Brottorsak = Stålbrott; [1]Omfattas ej av ETA

Data i dessa tabeller är baserade på:

> Betong C20/25, $f_{ck, kub}$ = 25 N/mm²
> Installationen har utförts korrekt
> Ingen påverkan av kantavstånd och inbördes avstånd
> Minsta basmaterialtjocklek respekteras

Statisk och icke statisk last

Rekommenderad last

Expanderstorlek			M8 x 50[1]	M8 [Opt. 7]	M8		M10		M10 [Opt. 7]	M12		M16
Effektivt monteringsdjup h_{ef}		[mm]	23	43	35	48	40	60	50	50	70	85
Osprucken betong												
Dragkraft N_{Rk}	BA-V Plus / BA-F Plus	[kN]	-	-	3.8	5.2	5.7	9.0	-	8.3	11.9	17.1
	BA-E Plus / BA-E Plus HCR	[kN]	-	-	3.8	5.2	5.7	9.0	-	8.3	11.9	17.1
	BA-C-NC	[kN]	1.7	4.4	-	-	-	-	6.2	-	6.7	10.5
Tvärkraft V_{Rk}	BA-V Plus / BA-F Plus	[kN]	-	-	7.2*	7.2*	11.7*	11.7*	-	17.1*	17.1*	30.9*
	BA-E Plus / BA-E Plus HCR	[kN]	-	-	9.0*	9.0*	11.7*	11.7*	-	19.7*	19.7*	39.2*
	BA-C-NC	[kN]	2.6	3.7*	-	-	-	-	6.2	-	11.3	16,2
Sprucken betong												
Dragkraft N_{Rk}	BA-V Plus / BA-F Plus	[kN]	-	-	2.4	4.0	4.1	5.7	-	5.8	7.6	11.4
	BA-E Plus / BA-E Plus HCR	[kN]	-	-	2.4	4.0	4.1	5.7	-	5.8	7.6	11.4
Tvärkraft V_{Rk}	BA-V Plus / BA-F Plus	[kN]	-	-	7.2*	7.2*	11.7*	11.7*	-	16.5	17.1*	30.9*
	BA-E Plus / BA-E Plus HCR	[kN]	-	-	7.5	9.0*	11.7*	11.7*	-	16.5	19.7*	34.8

Data i dessa tabeller är baserade på:

> Betong C20/25, $f_{ck, kub}$ = 25 N/mm²
> Installationen har utförts korrekt
> Ingen påverkan av kantavstånd och inbördes avstånd
> Minsta basmaterialtjocklek respekteras

Seismiskt motstånd (endast BA Plus)

Design enl. EOTA TR 045: Prestandakategori C2

Karakteristiska motstånd

Expanderstorlek			M8 (C2)	M10 (C2)	M12 (C2)	M16 (C2)
Effektivt montagedjup hef		[mm]	48	60	70	85
Sprucken betong						
Dragkraft N_{Rk}	BA-V Plus	[kN]	1.7	2.7	2.8	10.2
	BA-E Plus	[kN]	3.6	3.2	3.3	11.1
Tvärkraft V_{Rk}	BA-V Plus	[kN]	4.8*	4.3*	6.9*	15.4*
	BA-E Plus	[kN]	4.2*	4.7*	7.2*	15.4*

Deformeringsmotstånd

Expanderstorlek			M8 (C2)	M10 (C2)	M12 (C2)	M16 (C2)
Effektivt montagedjup hef		[mm]	48	60	70	85
Sprucken betong						
Dragstyrka $N_{Rd.\ seis}$	BA-V Plus	[kN]	1.1	1.8	1.9	6.8
	BA-E Plus	[kN]	2.4	2.1	2.2	7.4
Tvärkraft V_{Rk}	BA-V Plus	[kN]	3.8*	3.4*	5.5*	12.3*
	BA-E Plus	[kN]	3.4*	3.8*	5.8*	12.3*

Rekommenderad last

Expanderstorlek			M8 (C2)	M10 (C2)	M12 (C2)	M16 (C2)
Effektivt montagedjup hef		[mm]	48	60	70	85
Sprucken betong						
Dragstyrka $N_{Rd.\ seis}$	BA-V Plus	[kN]	0.8	1.3	1.3	4.9
	BA-E Plus	[kN]	1.7	1.5	1.6	5.3
Tvärkraft V_{Rk}	BA-V Plus	[kN]	2.7*	2.4*	3.9*	8.8*
	BA-E Plus	[kN]	2.4*	2.7*	4.1*	8.8*

α_{seis} och α_{glipa} ingår enligt EOTA TR 045. Värdena tar inte hänsyn till någon fyllning av det ringformiga gapet mellan ankaret och fixturen
* Brottorsak = Stålbrott

Data i dessa tabeller är baserade på:

> Betong C20/25, $f_{ck,\ kub}$ = 25 N/mm²
> Installationen har utförts korrekt
> Ingen påverkan av kantavstånd och inbördes avstånd
> Minsta basmaterialtjocklek respekteras

Brandmotstånd

Karakteristiska motstånd

Expanderstorlek			M8		M10		M12		M16
Effektivt montagedjup hef		[mm]	35	48	40	60	50	70	85
R30									
Dragkraft $N_{Rk,fi}$	BA-V Plus / BA-F Plus	[kN]	1.25	1.31	1.82	2.09	3.05	3.05	5.69
	BA-E Plus / BA-E Plus HCR	[kN]	1.25	2.13	1.82	3.00	3.18	4.00	6.00
Tvärkraft $V_{Rk,fi}$	BA-V Plus / BA-F Plus	[kN]	1.31	1.31	2.09	2.09	3.05	3.05	5.69
	BA-E Plus / BA-E Plus HCR	[kN]	2.76	3.92	6.02	6.66	9.03	10.25	19.09
R60									
Dragkraft $N_{Rk,fi}$	BA-V Plus / BA-F Plus	[kN]	1.05	1.05	1.66	1.66	2.40	2.40	4.47
	BA-E Plus / BA-E Plus HCR	[kN]	1.25	2.13	1.82	3.00	3.18	4.00	6.00
Tvärkraft $V_{Rk,fi}$	BA-V Plus / BA-F Plus	[kN]	1.05	1.05	1.66	1.66	2.40	2.40	4.47
	BA-E Plus / BA-E Plus HCR	[kN]	2.70	2.70	4.59	4.59	7.07	7.07	13.16
R90									
Dragkraft $N_{Rk,fi}$	BA-V Plus / BA-F Plus	[kN]	0.80	0.80	1.24	1.24	1.74	1.74	3.25
	BA-E Plus / BA-E Plus HCR	[kN]	1.25	1.48	1.82	2.52	3.18	3.88	6.00
Tvärkraft $V_{Rk,fi}$	BA-V Plus / BA-F Plus	[kN]	0.80	0.80	1.24	1.24	1.74	1.74	3.25
	BA-E Plus / BA-E Plus HCR	[kN]	1.48	1.48	2.52	2.52	3.88	3.88	7.23
R120									
Dragkraft $N_{Rk,fi}$	BA-V Plus / BA-F Plus	[kN]	0.67	0.67	1.02	1.02	1.41	1.41	2.64
	BA-E Plus / BA-E Plus HCR	[kN]	0.87	0.87	1.46	1.48	2.29	2.29	4.26
Tvärkraft $V_{Rk,fi}$	BA-V Plus / BA-F Plus	[kN]	0.67	0.67	1.02	1.02	1.41	1.41	2.64
	BA-E Plus / BA-E Plus HCR	[kN]	0.87	0.87	1.48	1.48	2.29	2.29	4.26

Data i dessa tabeller är baserade på:

> I avsaknad av andra nationella bestämmelser, partiell säkerhetsfaktor eller motstånd vid brandexponering $\gamma_{M,fi}$ = 1,0 rekommenderas
> Betong C20/25, $f_{ck,kub}$ = 25 N/mm²
> Installationen har utförts korrekt
> Ingen påverkan av kantavstånd och inbördes avstånd
> Minsta basmaterialtjocklek respekteras

Brandmotstånd

Rekommenderad last

Expanderstorlek			M8		M10		M12		M16
Effektivt montagedjup hef		[mm]	35	48	40	60	50	70	85
R30									
Dragkraft $N_{Rec, fi}$	BA-V Plus / BA-F Plus	[kN]	1.25	1.31	1.82	2.09	3.05	3.05	5.69
	BA-E Plus / BA-E Plus HCR	[kN]	1.25	2.13	1.82	3.00	3.18	4.00	6.00
Tvärkraft $V_{Rec, fi}$	BA-V Plus / BA-F Plus	[kN]	1.31	1.31	2.09	2.09	3.05	3.05	5.69
	BA-E Plus / BA-E Plus HCR	[kN]	2.76	3.92	6.02	6.66	9.03	10.25	19.09
R60									
Dragkraft $N_{Rec, fi}$	BA-V Plus / BA-F Plus	[kN]	1.05	1.05	1.66	1.66	2.40	2.40	4.47
	BA-E Plus / BA-E Plus HCR	[kN]	1.25	2.13	1.82	3.00	3.18	4.00	6.00
Tvärkraft $V_{Rec, fi}$	BA-V Plus / BA-F Plus	[kN]	1.05	1.05	1.66	1.66	2.40	2.40	4.47
	BA-E Plus / BA-E Plus HCR	[kN]	2.70	2.70	4.59	4.59	7.07	7.07	13.16
R90									
Dragkraft $N_{Rec, fi}$	BA-V Plus / BA-F Plus	[kN]	0.80	0.80	1.24	1.24	1.74	1.74	3.25
	BA-E Plus / BA-E Plus HCR	[kN]	1.25	1.48	1.82	2.52	3.18	3.88	6.00
Tvärkraft $V_{Rec, fi}$	BA-V Plus / BA-F Plus	[kN]	0.80	0.80	1.24	1.24	1.74	1.74	3.25
	BA-E Plus / BA-E Plus HCR	[kN]	1.48	1.48	2.52	2.52	3.88	3.88	7.23
R120									
Dragkraft $N_{Rec, fi}$	BA-V Plus / BA-F Plus	[kN]	0.67	0.67	1.02	1.02	1.41	1.41	2.64
	BA-E Plus / BA-E Plus HCR	[kN]	0.87	0.87	1.46	1.48	2.29	2.29	4.26
Tvärkraft $V_{Rec, fi}$	BA-V Plus / BA-F Plus	[kN]	0.67	0.67	1.02	1.02	1.41	1.41	2.64
	BA-E Plus / BA-E Plus HCR	[kN]	0.87	0.87	1.48	1.48	2.29	2.29	4.26

Data i dessa tabeller är baserade på:

> I avsaknad av andra nationella bestämmelser, partiell säkerhetsfaktor eller motstånd vid brandexponering $\gamma_{M,fi}$ = 1,0 rekommenderas
> Betong C20/25, $f_{ck,kub}$ = 25 N/mm²
> Installationen har utförts korrekt
> Ingen påverkan av kantavstånd och inbördes avstånd
> Minsta basmaterialtjocklek respekteras

Material och dimensioner

BA Plus dimensioner

Expanderstorlek			M8	M10	M12	M16
Totallängd	L	[mm]	52 – 420	62 – 420	78 – 420	118 – 420
Längd hylsa	l_s	[mm]	14.8	17.9	19.1	26.0
Diameter	d_{nom}	[mm]	8	10	12	16
Sexkantig mutter	SW	[mm]	13	17	19	24

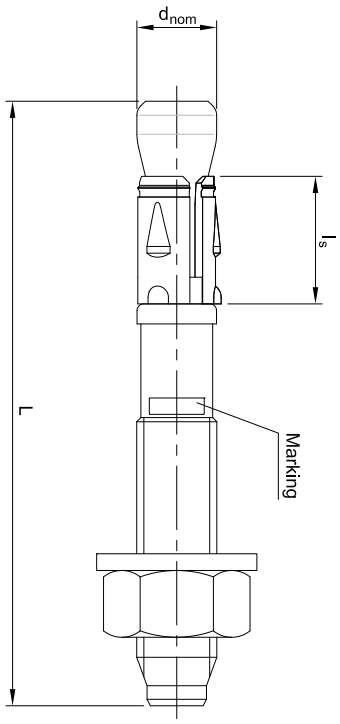

BA-C NC Dimension

Expanderstorlek			M8	M10	M12	M16
Totallängd	L	[mm]	50 – 135	85 – 215	110 – 320	135 – 320
Längd hylsa	l_s	[mm]	14.4	16.5	19.0	23.0
Diameter	d_{nom}	[mm]	8.0	10.0	12.0	16.0
Sexkantig mutter	SW	[mm]	13.0	17.0	19.0	24.0

Egenskaper

Specifikationer		Expander		M8	M10	M12	M16
Nominell dragspänning	$f_{uk,\ gänga}$	BA-V Plus / BA-F Plus	[N/mm²]	700	690	690	660
		BA-E Plus / BA-E Plus HCR	[N/mm²]	670	690	690	645
		BA-C NC	[N/mm²]	≥ 550	≥ 670	≥ 630	≥ 600
Karakteristiskt böjmotstånd	$M^0_{Rk,s}$	BA-V Plus / BA-F Plus	[Nm]	26.3	51	90	219.8
		BA-E Plus / BA-E Plus HCR	[Nm]	25.1	51	90	214.8
		BA-C NC	[Nm]	12.0	25.6	45.1	104.4
Dimensionerat böjmotstånd	$M_{Rd,s}$	BA-V Plus / BA-F Plus	[Nm]	21.0	40.8	72.0	175.8
		BA-E Plus / BA-E Plus HCR	[Nm]	20.1	40.8	72.0	171.8
		BA-C NC	[Nm]	10.0	17.1	35.8	69.6
Rekommenderat böjmotstånd	M_{Rec}	BA-V Plus / BA-F Plus	[Nm]	15.0	29.1	51.4	125.6
		BA-E Plus / BA-E Plus HCR	[Nm]	14.3	29.1	51.4	122.7
		BA-C NC	[Nm]	6.4	12.2	25.6	49.7

Materialkvalitet

Del av expander	Expander	Material
Expander	BA-V Plus / BA-C NC	Stål, blankförzinkad
	BA-F Plus	Stål, varmförzinkad
	BA-E Plus	Rostfritt stål A4
	BA-E Plus HCR	Rostfritt stål HCR 1.4529 / 1.4565

Monteringsanvisning

Installationsverktyg

Specifikation	M8	M10	M12	M16
Hammare (rekommendation)	720 – 1200 U/min / 1.8 – 3.3 J			360 – 550 r.p.m 4.9 – 11.5 J
Installationsverktyg (valfritt)	BA-V 6-10 SDS+		BA-V 12-20 SDS+	
Borr	SDS+ 2-cut/4-cut 8 mm – 16 mm			
Övriga verktyg	borste, luftpump/kompressor, hammare, momentnyckel			

Installationsdata

Parametrar				M8 x 50[1]	M8	M10	M12	M16
Borrhålsdiameter d_0	BA-Plus	d_0	[mm]	-	8	10	12	16
	BA-C NC			8				
Max borrdiameter $d_{cut, max}$	BA-Plus	$d_{cut, max} \leq$	[mm]	-	8.45	10.45	12.50	16.50
	BA-C NC			8.45				
Borrhålsdjup h_1	BA-Plus	$h_1 \geq$	[mm]	-	47 60	55 75	70 90	110
	BA-C NC			38	63	69	92	109
Effektivt montagedjup h_{ef}	BA-Plus	h_{ef}	[mm]	-	35 48	40 60	50 70	85
	BA-C NC			23	43	50	70	85
Frigående håldiameter i fixtur d_f	BA-Plus	d_f	[mm]	-	9	12	14	18
	BA-C NC			9				
Muttervidd	BA-Plus	SW	[mm]	-	13	17	19	24
	BA-C NC			13				
Installationsmoment T_{inst}	BA-V Plus / BA-F Plus	T_{inst}	[Nm]	-	15	30	60	110
	BA-E Plus / BA-E Plus HCR			-	20	45	60	110
	BA-C NC			13	15	30	50	90

[1]Omfattas ej av ETA

Installationsmetoder

Genomsticksmontage

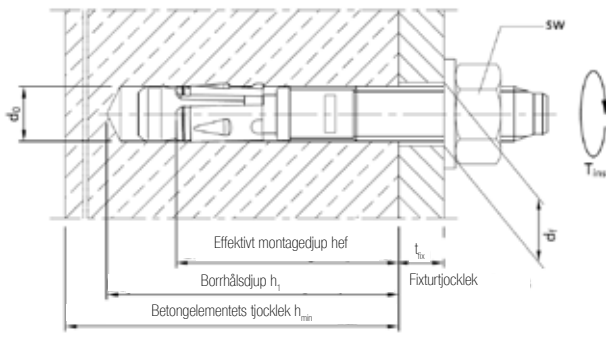

Distansmontering

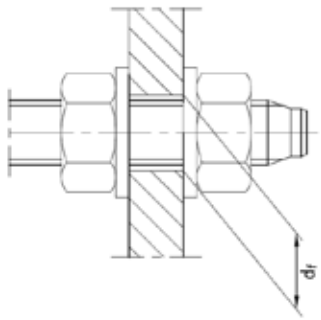

Installationsparametrar

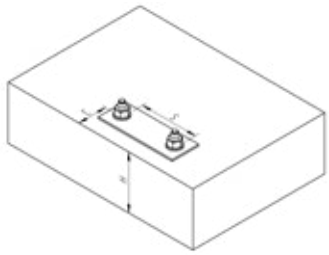

BA Plus sortiment

Minsta tjocklek på betongelement, avstånd och kantavstånd

Sprucken och osprucken betong			M8		M10		M12		M16
Effektivt montagedjup h_{ef}	h_{ef}	[mm]	35	48	40	60	50	70	85
Minsta tjocklek på basmaterialet h_{min}, $h_{min\ red}$	h_{min}	[mm]	80	100	100	120	100	140	170
	$h_{min\ red}$	[mm]	-	80	-	100	-	-	-
Minsta avstånd för h_{min}	s_{min}	[mm]	55	35	50	40	55	60	65
	c ≥	[mm]	75	50	95	60	110	70	95
Minsta kantavstånd för h_{min}	c_{min}	[mm]	40	40	50	50	60	55	65
	s ≥	[mm]	140	55	190	100	215	110	150
Minsta avstånd för $h_{min\text{-}röd}$	s_{min}	[mm]	-	35	-	40	-	-	-
	c ≥	[mm]	-	55	-	100	-	-	-
Minsta kantavstånd för h_{min}	c_{min}	[mm]	-	40	-	60	-	-	-
	S ≥	[mm]	-	60	-	90	-	-	-
Kritiskt avstånd (ifall karakteristisk belastning påverkar)	$s_{cr,sp}$	[mm]	170	192	160	240	200	280	340
	$s_{cr,N}$	[mm]	106	144	120	180	150	210	254
Kritiskt kantavstånd (ifall karakteristisk belastning påverkar)	$c_{cr,sp}$	[mm]	85	96	80	120	100	140	170
	$c_{cr,N}$	[mm]	53	72	60	90	75	105	127

BA-C NC

Minsta tjocklek på betongelement, avstånd och kantavstånd

Osprucken betong (Option 7)			M8 x 50[1]	M8	M10	M12	M16
Effektivt montagedjup h_{ef}	h_{ef}	[mm]	23	43	50	70	85
Minsta materialtjocklek h_{min}	h_{min}	[mm]	100	100	120	150	160
Minsta avstånd för h_{min}	s_{min}	[mm]	90	50	100	120	140
Minsta kantavstånd för h_{min}	c_{min}	[mm]	50	50	90	100	125

[1]Omfattas ej av ETA

Installationsinstruktioner

Installation

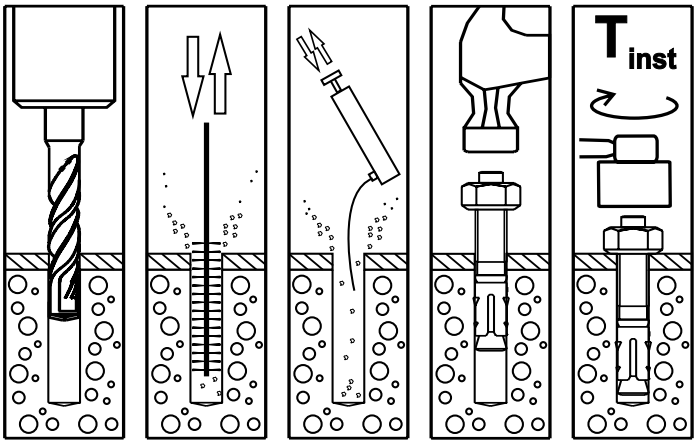

1. Borra ett hål enligt produktdata
2. Rengör hålet med en metallborste
3. Blås rent med en utblåsningspump
4. Installera ankare med en hammare eller ett installationsverktyg
5. Dra åt ankaret till det specificerade installationsmomentet

Tillbehör

Monteringsverktyg BA

Hammarverktyg för att göra installationen snabbare och smidigare

> Installationsverktyg med designat huvud som inte skadar huvudet på expander och hindrar huvudet från att glida.
> Säkerställ en effektiv och hållbar installation genom att använda installationsverktyget. Vid behov av en serieinstallation sparar den både tid och energi
> Kompatibel med alla SDS+ fästen.

Materialöverblick

				BA-V Plus	BA-F Plus	BA-E Plus	BA-E Plus HCR	BA-C-NC
Storlek	Typ	t_{fix}	Längd	Zink	HDG (varmför-zinkad)	Rostfritt stål A4	HCR	Zink
M8	M8/5/-	5	57	•	•	•	●	-
	M8/23/10	23/10	75	•	•	•	●	•
	M8/43/30	43/30	95	•	•	•	●	•
	M8/63/50	63/50	115	•	•	•	●	•
	M8/98/85	98/85	150	•	•	•	●	-
M10	M10/10/-	10	72	•	•	•	●	-
	M10/10	10	85	-	-	-	-	•
	M10/30/10	30/10	92	•	•	•	●	-
	M10/20	20	95	-	-	-	-	•
	M10/40/20	40/20	102	•	•	•	●	-
	M10/30	30	105	-	-	-	-	•
	M10/50/30	50/30	112	•	•	•	•	-
	M10/50	50	125	-	-	-	-	•
	M10/70/50	70/50	132	•	•	•	●	-
	M10/100/80	100/80	162	•	•	•	●	-
M12	M12/10/-	10	88	•	•	•	●	-
	M12/25/5	25/5	103	•	•	•	●	-
	M12/10	10	110	-	-	-	-	•
	M12/40/20	40/20	118	•	•	•	●	-
	M12/20	20	120	-	-	-	-	•
	M12/30	30	130	-	-	-	-	•
	M12/70/50	70/50	148	•	•	•	●	-
	M12/50	50	150	-	-	-	-	•
	M12/85/65	85/65	163	•	•	•	●	-
	M12/100/80	100/80	178	•	•	•	●	-
M16	M16/5	5	123	•	•	•	●	-
	M16/10	10	135	-	-	-	-	•
	M16/20	20	138	•	•	•	●	-
	M16/20	20	145	-	-	-	-	•
	M16/50	50	168	•	•	•	●	-
	M16/50	50	175	-	-	-	-	•
	M16/60	60	178	•	•	•	●	-

● På förfrågan

Notera: Diameter M6 finns tillgänglig på förfrågan.

Dimensionsberäkning

EJOT ANCHOR FIX® – enkel dimensionering för tung infästning

EJOT ANCHOR FIX® är förmodligen det enklaste och mest effektiva beräkningsprogrammet som finns för tung infästning. Som EJOT ANCHOR FIX®-användare kan du göra komplexa beräkningar på nolltid. Programmet har tagits fram för att underlätta och hjälpa dig som arbetar som konstruktionsingenjör, ingenjör eller tekniker. Allt baserat på de internationella ETAG-riktlinjerna.

Trots att EJOT ANCHOR FIX® är ett kraftfullt beräkningsprogram med dussintals funktioner, är det otroligt lätt att använda. Med EJOT ANCHOR FIX® kan du jämföra olika alternativ för infästning, beräkna fram det säkraste alternativet, välja rätt produkter för varje projekt och du får slutligen resultaten i ett dokument.

CROSSFIX® är numera helt integrerad. Med den nya mjukvaruversionen är beräkningar för brand- och seismisk data möjlig. EJOT ANCHOR FIX® låter dig fortfarande mata in data direkt från utdragsprover och deras utvärdering i enlighet med föreskrifter.

EJOT ANCHOR FIX® kan laddas ner här:
www.ejot.de/software-anchorfix

Det riktade urvalet av beräkningsmetoder för enkel eller multipel fastsättning av olika produkter erbjuder användarens applikationssäkerhet. Planeringstillförlitlighet från användarens sida uppnås genom produktionen av individuella kvantitetskrav för kemiska ankare och detta har också varierande inställningsnivåer. Alla ytterligare dokument som godkännanden och produktdatablad kan lätt nås direkt via programvaran.

Prova – gratis...

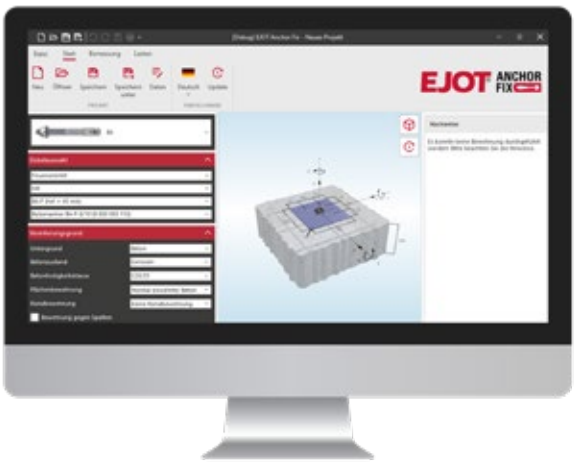

EJOT Sverige AB

Sandtagsvägen 9
702 36 Örebro, Sverige
T +46 19-20 65 10
Vxl +46 19-20 65 00
infoSE@ejot.com
www.ejot.se

2023-08

Bringing it together.